编码器 WDGA 58E EtherNet/IP

www.wachendorff-encoders.com/wdga58eeip

Wachendorff Automation

编码器和测量系统

- 完整的系统
- 工业级坚固的编码器适用于您的应用
- 标准产品和客户定制
- 最大可允许负载
- 48小时快速生产
- 德国制造
- 全球分销网络

IndustrieROBUST

WDGA 58E绝对值编码器 EtherNet/IP磁性编码器带总线盖和Endra®技术

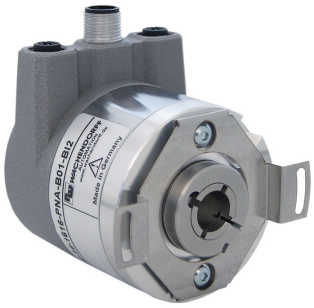

- Endra® 技术：免维护、无污染
- EtherNet/IP™,多圈或者单圈
- 带总线盖的紧凑型设计
- 单圈/多圈（最大16位/43位）
- 前瞻性技术
- 双色LED指示运行状态和总线状态和两个L/A LED
- 轴最大负载可达径向80N,轴向50N
- Classes: Position Sensor, DLR

www.wachendorff-encoders.com/wdga58eeip

机械参数	
外壳	
法兰	空心轴（盲孔）
法兰材质	铝
后盖外壳	镀铬钢,磁性屏蔽
接线盖	压铸铝，涂特殊的环保粉末涂料
扭矩支架	包括1个扭矩支持 WDGDS10019
- 1. 弹簧板补偿	轴向：±1.2 mm, 径向：±0.2 mm
- 最大运行速度	6000 rpm 最大防护等级 +80 ℃
外壳	Ø 58 mm
轴	
轴材质	不锈钢
起动力矩	1.6
固定	使用锁紧套筒
轴径	Ø 6 mm
说明	使用空心轴套管
轴长	12 mm
最小插入深度	9.5 mm
最大插入深度	14 mm
轴允许最大负载径向	80 N
轴允许最大负载轴向	50 N
轴径	Ø 6.35 mm
说明	使用空心轴套管
轴长	12 mm
最小插入深度	9.5 mm
最大插入深度	14 mm
轴允许最大负载径向	80 N
轴允许最大负载轴向	50 N
轴径	Ø 7 mm
说明	使用空心轴套管
轴长	12 mm
最小插入深度	9.5 mm
最大插入深度	14 mm
轴允许最大负载径向	80 N
轴允许最大负载轴向	50 N
轴径	Ø 8 mm
说明	使用空心轴套管
轴长	12 mm
最小插入深度	9.5 mm
最大插入深度	14 mm
轴允许最大负载径向	80 N
轴允许最大负载轴向	50 N
轴径	Ø 9.525 mm
说明	使用空心轴套管
轴长	12 mm
最小插入深度	9.5 mm
最大插入深度	14 mm
轴允许最大负载径向	80 N
轴允许最大负载轴向	50 N
轴径	Ø 10 mm
说明	使用空心轴套管
轴长	12 mm
最小插入深度	9.5 mm
最大插入深度	14 mm
轴允许最大负载径向	80 N
轴允许最大负载轴向	50 N
轴径	Ø 12 mm
轴长	12 mm
最小插入深度	9.5 mm
最大插入深度	14 mm
轴允许最大负载径向	80 N
轴允许最大负载轴向	50 N
轴径	Ø 14 mm
轴长	12 mm
最小插入深度	9.5 mm
最大插入深度	14 mm
轴允许最大负载径向	80 N
轴允许最大负载轴向	50 N
轴径	Ø 15 mm
轴长	12 mm
最小插入深度	9.5 mm
最大插入深度	14 mm
轴允许最大负载径向	80 N
轴允许最大负载轴向	50 N
轴承	
轴承类型	双滚珠轴承
使用寿命	1 x 10'9 revs. 100 %额定轴负载 1 x 10'10 revs. 40 %额定轴负载 1 x 10'11 revs. 20 %额定轴负载
最大运行速度	6000 rpm

机械指令：安全完整性等级（SIL）基本数据	
$MTTF_d$	300 a
持续运行时间（TM）	20 a
使用寿命 (L10h)	1 x 10'11 revs. 20 %额定轴负载 和 6000 rpm
诊断覆盖率(DC)	0 %

电气参数	
供电电压/消耗电流	10 VDC ~ 32 VDC: typ. 125 mA
功耗	typ. 3 W

传感器参数	
单圈技术	新型霍尔传感器技术
单圈分辨率	最大65,536步/圈（16位）
单圈精度	± 0.0878°（≤ 12位)
单圈重复精度	± 0.0878°（≤ 12位)
内部循环时间	50 µs
多圈技术	无电池无齿轮EnDra®专利技术
多圈分辨率	43位

Integrated web server:	
Configurable	IP address Subnet mask Gateway address
Readable	Encoder parameters
Update	Firmware

环境参数	
ESD (DIN EN 61000-4-2):	8 kV
Burst (DIN EN 61000-4-4):	2 kV
包括EMC:	DIN EN 61000-6-2 DIN EN 61000-6-3
Vibration: (DIN EN 60068-2-6)	200 m/s² (10 Hz-1000 Hz)
Shock: (DIN EN 60068-2-27)	5000 m/s² (6 ms)
设计:	符合DIN VDE 0160
Turn on time:	<1,5 s

Customs information	
Customs tariff number:	90318020
Country of origin:	Germany

接口	
接口:	Industrial Ethernet
协议:	EtherNet/IP™ Conformance tested according to Version CT-18, Specification Vol 2, Ed 1.29, CIP Specification Vol 1, Ed 3.31
Classes:	Position Sensor, DLR
数据传输:	100BASE-TX
循环时间:	1ms
功能	多圈
编码:	二进制码,默认顺时针计数,可编程

Adjustable parameters:	Number of steps per revolution Number of revolution Scalin Direction of rotation CAMs Gear Ratio Preset Resolution Unit Speed IP address Position Position Limit Warning messages ("Frequency Exceeded" and "Position Limits Exceeded")
Objects (CIP Objects):	Identity Object Message Router Assembly Object Connection Manager Position Sensor Object Qos Object TCP/IP Interface Object EtherNet Link Object
EtherNet/IP Features:	DLR (Device Level Ring) possible Qos (Quality of Service) possible ACD (Address Conflict Detection) Multicast- and Unicast- capability
诊断：LED	交通和連接管理: L/A1：端口1 L/A2：端口2
LED状态:	STAT, MOD: 状态显示编码器和总线

综合参数	
重量	约 410 g
连接	总线盖接线
防护等级(EN 60529)	IP65 整体防护等级可
工作温度	-40℃ ~ +85℃
存储温度	-40℃ ~ +100℃

更多信息
综合技术参数和安全说明 http://www.wachendorff-encoders.com/gtd
附件 http://www.wachendorff-encoders.com/acc

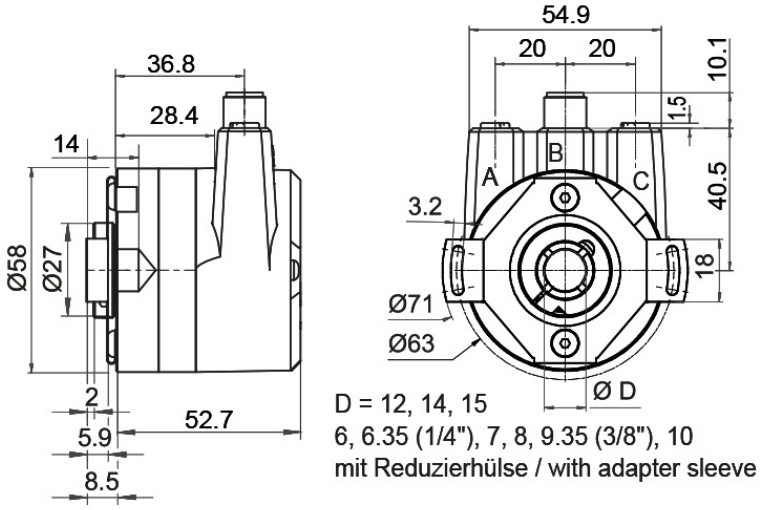

描述

BI2	总线盖 3x M12x1

分配	
	BI2
	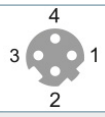
母接头 (Port1)	M12x1, 4-pin, D-coded
Tx+	1
Rx+	2
Tx-	3
Rx-	4

分配	
	BI2
	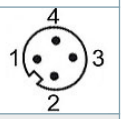
连接器 (Power)	M12x1, 4-pin, A-coded
(+) Vcc	1
n. c.	2
GND	3
n. c.	4

分配	
	BI2
	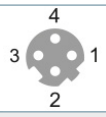
母接头 (Port2)	M12x1, 4-pin, D-coded
Tx+	1
Rx+	2
Tx-	3
Rx-	4

订货型号举例	型号		您的编码器
WDGA 58E	WDGA 58E		WDGA 58E
	轴径	订货型号	
12	Ø 6 mm 使用空心轴套管	06	
	Ø 6.35 mm Ø 1/4" 使用空心轴套管	2Z	
	Ø 7 mm 使用空心轴套管	07	
	Ø 8 mm 使用空心轴套管	08	
	Ø 9.525 mm Ø 3/8" 使用空心轴套管	4Z	
	Ø 10 mm 使用空心轴套管	10	
	Ø 12 mm	12	
	Ø 14 mm	14	
	Ø 15 mm	15	
	单圈分辨率	订货型号	
13	单圈分辨率1～16位，示例：12位=12	12	
	多圈分辨率	订货型号	
12	多圈18位： 示例 18位=18 示例 39位=39	18	
	数据协议	订货型号	
EP	EtherNet/IP™(带总线盖的)	EP	
	软件	订货型号	
U	当前最新固件版本	U	
	编码	订货型号	
B	二进制	B	
	供电电压	订货型号	
0	标准10 V～32 V	0	
	电流隔离	订货型号	
1	有	1	
	电气连接	订货型号	
	接线盖:		
BI2	总线盖 3x M12x1	BI2	

订货型号举例	WDGA 58E	12	13	12	EP	U	B	0	1	BI2	
	WDGA 58E										订货型号举例

For further information please contact our local distributor.
Here you find a list of our distributors worldwide.
https://www.wachendorff-encoders.com/contact-sales-cn/

Wachendorff Automation GmbH & Co. KG
Industriestrasse 7 • 65366 Geisenheim
Germany

电话 +49 67 22 / 99 65 25
E-Mail: wdg@wachendorff.de
www.wachendorff-automation.de