WACHENDORFF
The Encoder Experts

Online Data sheet

编码器 WDGA 58A IO-Link

www.wachendorff-encoders.com/wdga58a-io-link

Wachendorff Automation

编码器和测量系统

- 完整的系统
- 工业级坚固的编码器适用于您的应用
- 标准产品和客户定制
- 最大可允许负载
- 48小时快速生产
- 德国制造
- 全球分销网络

IndustrieROBUST

WDGA 58A绝对值编码器IO-Link磁性编码器 EnDra®技术

Illustration similar

EnDra® Technologie

IO-Link

- EnDra®技术：免维护、无污染
- IO-Link, 多圈或者单圈
- 智能传感器配置文件 (SSP)
- 单圈/多圈（16位/43位）
- 具备32位处理器的前瞻性技术
- LED指示运行状态以及异常信息
- 监控电源
- 用于位置和速度的凸轮开关，带滞后功能
- 轴最大负载可达径向220N，轴向120N

www.wachendorff-encoders.com/wdga58a-io-link

机械参数	
外壳	
法兰	同步法兰
法兰材质	铝
后盖外壳	不锈钢
外壳	Ø 58 mm
凸轮安装	间距 65 mm
轴	
轴材质	不锈钢
起动力矩	常温 1 Ncm
轴径	Ø 6 mm
说明	建议: 注意: AAO=整体防护IP67
轴长	12 mm
轴允许最大负载径向	125 N
轴允许最大负载轴向	120 N
轴径	Ø 8 mm
说明	建议: 注意: AAO=整体防护IP67
轴长	19 mm
轴允许最大负载径向	125 N
轴允许最大负载轴向	120 N
轴径	Ø 9.525 mm [Ø 3/8"] Order No: 4Z
说明	建议: 注意: AAO=整体防护IP67
轴长	20 mm
轴允许最大负载径向	220 N
轴允许最大负载轴向	120 N
轴径	Ø 10 mm
轴长	20 mm
轴允许最大负载径向	220 N
轴允许最大负载轴向	120 N
轴承	
轴承类型	双滚珠轴承
使用寿命	1 x 10'9 revs. 100 %额定轴负载 1 x 10'10 revs. 40 %额定轴负载 1 x 10'11 revs. 20 %额定轴负载
最大运行速度	8000 rpm
机械指令：安全完整性等级（SIL）基本数据	
$MTTF_d$	1300 a
持续运行时间（TM）	20 a
使用寿命 (L10h)	1 x 10'11 revs. 20 %额定轴负载 和 8000 rpm
诊断覆盖率(DC)	0 %

电气参数	
供电电压/消耗电流	18 VDC ~ 30 VDC: typ. 30 mA
功耗	max. 0.6 W
工作原理	磁

传感器参数	
单圈技术	新型霍尔传感器技术
单圈分辨率	65,536步/圈 (16位)
单圈精度	± 0.0878° （≤ 12位)
单圈重复精度	± 0.0878° （≤ 12位)
内部循环时间	250 µs
多圈技术	无电池无齿轮EnDra®专利技术
多圈分辨率	最大达32位 高精度可达高达43位

环境参数	
ESD (DIN EN 61000-4-2):	4 kV
Burst (DIN EN 61000-4-4):	2 kV
包括EMC:	DIN EN 61000-6-2 DIN EN 61326-2-3 DIN EN 61131-9
Vibration: (DIN EN 60068-2-6)	300 m/s^2 (10 Hz~2000 Hz)
Shock: (DIN EN 60068-2-27)	5000 m/s^2 (6 ms)
Electrial Safety:	DIN EN 61010-1 (VDE 0411-1) / IEC 61010-1 / UL 61010-1 / CSA C22.0 No 61010-1-12
Turn on time:	<1 s

Customs information	
Customs tariff number:	90318020
Country of origin:	Germany

接口	
接口：	IO-Link

智能传感器配置文件 (SSP):	• 2.8 可调式开关传感器，多通道 • 4.2.1 测量和开关传感器，高分辨率，单通道 • 4.2.2 测量和开关传感器，高分辨率，双通道
波特率:	COM 3 230,4 kBit/s
注意:	参数设置中的标准设置和客户特定调整可以使用ISDU进行设置，例如缩放、旋转方向等。

综合参数	
重量	约 224 g
连接	连接器
防护等级(EN 60529)	外壳: IP65, IP67; 主轴 密封: IP65
工作温度	-40℃ ~ +85℃
存储温度	-40℃ ~ +100℃

更多信息
综合技术参数和安全说明 http://www.wachendorff-encoders.com/gtd
附件 http://www.wachendorff-encoders.com/acc

连接器 (M12x1) IB5, 轴向, 5-pin

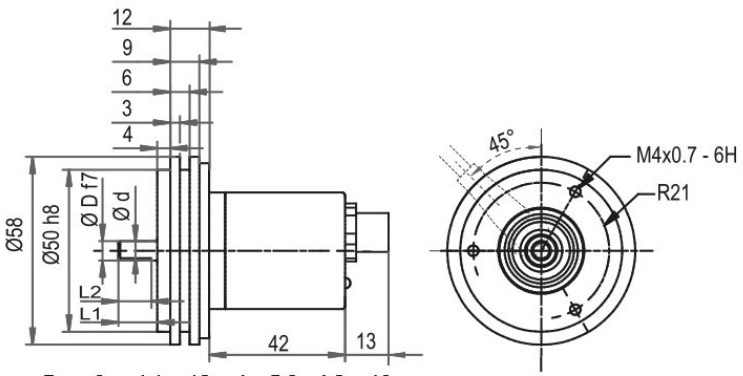

D = 6, L1 = 12, d = 5.3, L2 = 10
D = 8, L1 = 19, d = 7.5, L2 = 15
D = 10, L1 = 20, d = 9, L2 = 15
D = 3/8“, L1 = 20, d = 8.3, L2 = 10

Option AIX:
D = 6, L1 = 10, d = 5.3, L2 = 8

描述

IB5	轴向, 5-pin, 屏蔽线与编码器外壳连接

分配	
	IB5
	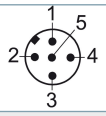
L+	1
L-	3
C/Q	4
I	2
n. c.	5

连接器 (M12x1) IC5, 径向, 5-pin

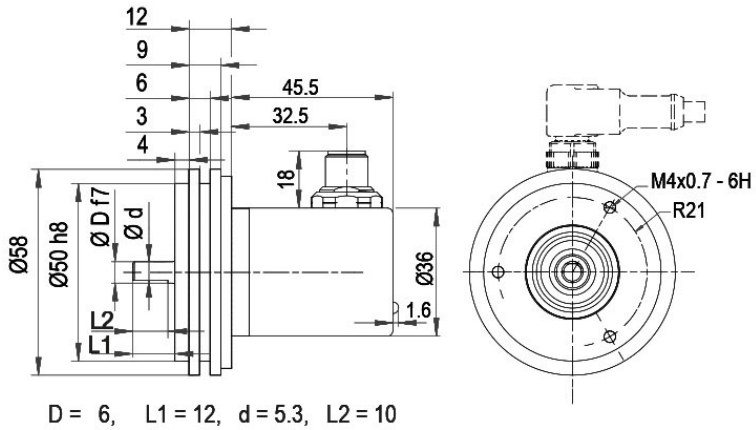

D = 6, L1 = 12, d = 5.3, L2 = 10
D = 8, L1 = 19, d = 7.5, L2 = 15
D = 10, L1 = 20, d = 9, L2 = 15
D = 3/8“, L1 = 20, d = 8.3, L2 = 10

Option AIX:
D = 6, L1 = 10, d = 5.3, L2 = 8

描述

IC5	径向, 5-pin, 屏蔽线与编码器外壳连接

分配	
	IC5
	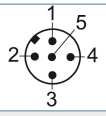
L+	1
L-	3
C/Q	4
I	2
n. c.	5

特殊要求

低摩擦轴承	订货型号
编码器 WDGA 58A IO-Link也有特殊的可平滑运行的低摩擦轴承的型号。启动力矩因此可变为 ≤ 0.5 Ncm 且轴防护等级为 IP50。	AAC

整体防护IP67,仅支持10mm平轴	订货型号
WDGA 58A IO-Link绝对值编码器可以提供整体防护IP67的型号。 最大转速: 3500 rpm 轴允许最大负载: 轴向100N;径向110N 启动力矩: 常温下大约4Ncm	AAO

轴长10 mm (∅ 6 mm)	订货型号
WDGA 58A IO-Link轴长: ∅ 6mm轴也有轴长仅为10mm的型号可选。	AIX

订货型号举例	型号		您的编码器
WDGA 58A	WDGA 58A		WDGA 58A
	轴径	订货型号	
06	Ø 6 mm 建议: 注意: AAO=整体防护IP67	06	
	Ø 8 mm 建议: 注意: AAO=整体防护IP67	08	
	Ø 9.525 mm [Ø 3/8"] Order No: 4Z 建议: 注意: AAO=整体防护IP67	4Z	
	Ø 10 mm	10	
	单圈分辨率	订货型号	
16	单圈分辨率：1位 ～ 16位（如 : 6位）	16	
	多圈分辨率	订货型号	
43	多圈分辨率：（例子） 6位=6 43位=43 非多圈=00	16	
	数据协议	订货型号	
IL	IO-Link	IL	
	软件	订货型号	
A	当前最新固件版本	A	
	编码	订货型号	
B	二进制	B	
	供电电压	订货型号	
3	标准18 V～30 V	3	
	电流隔离	订货型号	
0	没有	0	
	电气连接	订货型号	
IB5	接插件:		
	传感器连接器, M12x1, 5-pin, 轴向, 屏蔽线与编码器外壳连接	IB5	
	传感器连接器, M12x1, 5-pin, 径向, 屏蔽线与编码器外壳连接	IC5	
	特殊要求	订货型号	
	无选项	空白	
	低摩擦轴承	AAC	
	整体防护IP67,仅支持10mm平轴	AAO	
	轴长10 mm (Ø 6 mm)	AIX	

订货型号举例	WDGA 58A	06	16	43	IL	A	B	3	0	IB5	
	WDGA 58A											订货型号举例

WACHENDORFF
The Encoder Experts
Authorized Distributor

For further information please contact our local distributor.
Here you find a list of our distributors worldwide.
https://www.wachendorff-encoders.com/contact-sales-cn/

WACHENDORFF

Wachendorff Automation GmbH & Co. KG
Industriestrasse 7 • 65366 Geisenheim
Germany

电话 +49 67 22 / 99 65 25
E-Mail: wdg@wachendorff.de
www.wachendorff-automation.de