编码器 WDGA 58S CAN SAE J1939

www.wachendorff-encoders.com/wdga58ssaej1939

Wachendorff Automation

编码器和测量系统

- 完整的系统
- 工业级坚固的编码器适用于您的应用
- 标准产品和客户定制
- 最大可允许负载
- 48小时快速生产
- 德国制造
- 全球分销网络

IndustrieROBUST

WDGA 58S绝对值编码器 CAN SAE J1939 磁性编码器 EnDra®技术

EnDra® Technologie

SAE J1939

- 成功通过耐盐雾测试（IEC60068-2-11）
- 防护：IP67+IP69K（高压/蒸汽）
- Endra®多圈专利技术
- 单圈/多圈（16位/32位）
- 协议 CAN SAE J1939
- 具备32位处理器的前瞻性技术
- 双色LED指示运行状态

www.wachendorff-encoders.com/wdga58ssaej1939

耐盐雾IEC 60068-2-11
高压/蒸汽

机械参数	
外壳	
法兰	夹紧法兰
法兰材质	铝，阳极氧化
后盖外壳	镀铬钢,磁性屏蔽
外壳	Ø 58 mm
轴	
轴材质	不锈钢
起动力矩	常温 1 Ncm
轴径	Ø 10 mm
轴长	18 mm
轴允许最大负载径向	100 N
轴允许最大负载轴向	100 N
轴承	
轴承类型	双滚珠轴承
使用寿命	1 x 10'9 revs. 100 %额定轴负载 1 x 10'10 revs. 40 %额定轴负载 1 x 10'11 revs. 20 %额定轴负载
最大运行速度	3600 rpm

机械指令：安全完整性等级（SIL）基本数据	
$MTTF_d$	1000 a
持续运行时间（TM）	20 a
使用寿命 (L10h)	1 x 10'11 revs. 20 %额定轴负载 和 3600 rpm
诊断覆盖率(DC)	0 %

电气参数	
供电电压/消耗电流	4.75 VDC ~ 32 VDC: typ. 50 mA
功耗	max. 0.5 W

传感器参数	
单圈技术	新型霍尔传感器技术
单圈分辨率	最大65,536步/圈（16位）
单圈精度	± 0.0878°（≤ 12位)
单圈重复精度	± 0.0878°（≤ 12位)
内部循环时间	≤ 600 µs
多圈技术	无电池无齿轮EnDra®专利技术
多圈分辨率	高达32位

环境参数	
ESD (DIN EN 61000-4-2):	8 kV
Burst (DIN EN 61000-4-4):	2 kV
Includes EMC:	DIN EN 61000-6-2 DIN EN 61000-6-3 DIN EN 61326-1
Vibration: (DIN EN 60068-2-6)	300 m/s² (10 Hz~2000 Hz)
Shock: (DIN EN 60068-2-27)	5000 m/s² (6 ms)
设计:	符合DIN VDE 0160
Turn on time:	<1,5 s

Customs information	
Customs tariff number:	90318020
Country of origin:	Germany

接口	
接口:	CAN
CAN physical layer:	ISO 11898 (High Speed CAN)
协议:	ISO 11898 (High Speed CAN)
波特率:	自动波特率检测
于标准配置:	（应要求提供其他配置）
计数方向:	(从轴端看）ccw
ECU地址:	0x 0A
过程数据标识符:	0x18FF000A
PGN:	0xFF00
过程数据映射:	字节 0-3 32 位 Position Value 字节 4 8 位 Error Register PDU timer and Position Preset can be adjusted by PGN configration 0xEF00 (Prop. A)
PDU - Time:	50 ms (默认)
配置 - PGN:	0x EF 00 (Prop.A)
字节0:	0x 01
字节1:	0x FF
字节2:	PDU time LSB
字节3:	PDU time MSB
字节4:	Preset LSB
字节5, 6:	Preset
字节7:	Preset MSB

综合参数

重量	约 200 g
连接	连接器
防护等级(EN 60529)	整体防护等级可 IP67 和 IP69K
工作温度	-40℃ ~ +85℃
存储温度	-40℃ ~ +100℃

更多信息
综合技术参数和安全说明 http://www.wachendorff-encoders.com/gtd
附件 http://www.wachendorff-encoders.com/acc

连接器 (M12x1) CB5, 轴向, 5-pin

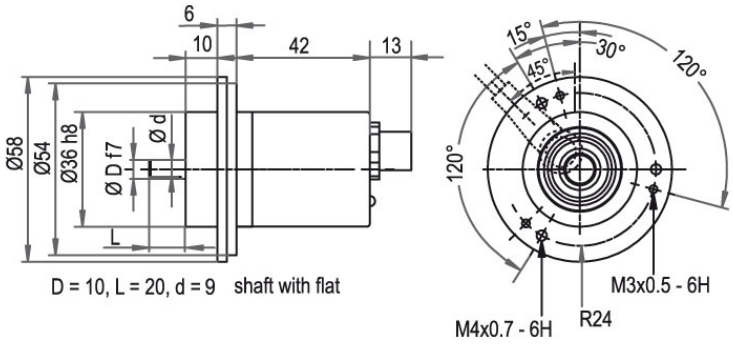

描述

CB5 轴向, 5-pin, 屏蔽线与编码器外壳连接

分配	
	CB5
	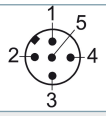
(+) Vcc	2
GND	3
CANHigh	4
CANLow	5
CANGND/屏蔽	1

连接器 (M12x1) CC5, 径向 5-pin

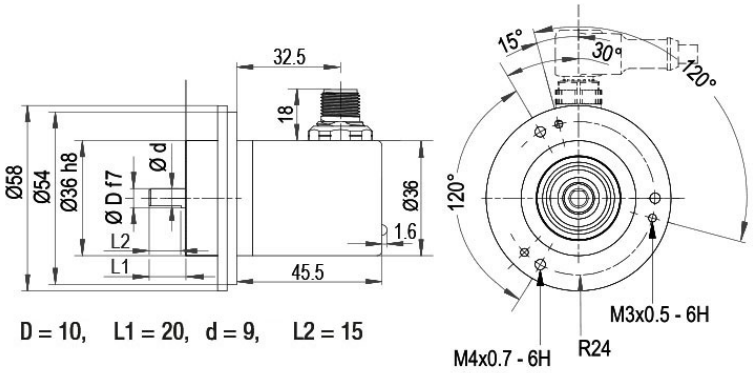

描述	
CC5	径向, 5-pin, 屏蔽线与编码器外壳连接

分配	
	CC5
	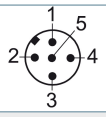
(+) Vcc	2
GND	3
CANHigh	4
CANLow	5
CANGND/屏蔽	1

特殊要求

带120欧姆的终端电阻	订货型号
WDGA 58S CAN SAE J1939绝对值编码器也可以提供集成了120欧姆终端电阻的型号。	AEO

订货型号举例	型号		您的编码器
WDGA 58S	WDGA 58S		WDGA 58S
	轴径	订货型号	
10	Ø 10 mm	10	
	单圈分辨率	订货型号	
14	1位～16位（如：14位）	14	
	多圈分辨率	订货型号	
18	多圈高达32位（如：18位） （单圈/多圈最大32位） 没有多圈：00	18	
	数据协议	订货型号	
CJ	CAN SAE J1939	CJ	CJ
	软件	订货型号	
A	当前最新固件版本	A	A
	编码	订货型号	
B	二进制	B	B
	供电电压	订货型号	
0	标准4.75 V～32 V	0	0
	电流隔离	订货型号	
0	没有	0	0
	电气连接	订货型号	
CB5	接插件:		
	传感器连接器, M12x1, 5-pin, 轴向, 屏蔽线与编码器外壳连接	CB5	
	传感器连接器, M12x1, 5-pin, 径向, 屏蔽线与编码器外壳连接	CC5	
	特殊要求	订货型号	
	带120欧姆的终端电阻	AEO	
	无选项	空白	

订货型号举例	WDGA 58S	10	14	18	CJ	A	B	0	0	CB5	

	WDGA 58S				CJ	A	B	0	0			您的编码器

For further information please contact our local distributor.
Here you find a list of our distributors worldwide.
https://www.wachendorff-encoders.com/contact-sales-cn/

Wachendorff Automation GmbH & Co. KG
Industriestrasse 7 • 65366 Geisenheim
Germany

电话 +49 67 22 / 99 65 25
E-Mail: wdg@wachendorff.de
www.wachendorff-automation.de