WACHENDORFF
The Encoder Experts

Online Data sheet

编码器 WDGI 36C

www.wachendorff-encoders.com/wdgi36c

Wachendorff Automation

编码器和测量系统

- 完整的系统
- 工业级坚固的编码器适用于您的应用
- 标准产品和客户定制
- 最大可允许负载
- 48小时快速生产
- 德国制造
- 全球分销网络

IndustrieROBUST

增量实心轴编码器, WDGI 36C

Illustration similar

- 紧凑而坚固
- 所有的脉冲数从1到16.384ppr都可用
- 结构坚固用于各种工业应用
- 防护等级达IP67，轴防护IP65

www.wachendorff-encoders.com/wdgi36c

分辨率	
每圈最大脉冲数/PPR	1最大16384 PPR

机械参数	
外壳	
法兰	圆形法兰
法兰材质	铝
后盖外壳	不锈钢
外壳	Ø 36 mm
轴	
轴材质	不锈钢
起动力矩	常温 0.3 Ncm
轴径	Ø 6 mm
轴长	12 mm
轴允许最大负载径向	80 N
轴允许最大负载轴向	50 N
轴承	
轴承类型	双滚珠轴承
使用寿命	1 x 10'9 revs. 100 %额定轴负载 1 x 10'10 revs. 40 %额定轴负载 1 x 10'11 revs. 20 %额定轴负载
最大运行速度	12000 rpm

机械指令：安全完整性等级（SIL）基本数据	
$MTTF_d$	2200 a
持续运行时间（TM）	25 a
使用寿命 (L10h)	1 x 10'11 revs. 20 %额定轴负载 和 12000 rpm
诊断覆盖率(DC)	0 %

电气参数	
供电电压/消耗电流	4.75 VDC ~ 30 VDC: typ. 40 mA
工作原理	磁
输出电路	HTL (TTL at 5 VDC) HTL, 带反相 (TTL/RS422兼容 at 5 VDC)
脉冲频率	HTL ⩽ 16384 ppr: max. 600 kHz TTL ⩽ 16384 ppr: max. 1 MHz
通道	ABN 和反向信号
负载	max.40 mA/ 通道
保护电路	反极性和短路保护

精度	
相位差	90° ±最大相位差（周期7.5%）
脉冲占空比	50 % ± max. 7 %

环境参数	
ESD (DIN EN 61000-4-2):	8 kV
Burst (DIN EN 61000-4-4):	2 kV
包括EMC:	DIN EN 61000-6-2 DIN EN 61000-6-3
Vibration: (DIN EN 60068-2-6)	50 m/s² (10 Hz~2000 Hz)
Shock: (DIN EN 60068-2-27)	1000 m/s² (6 ms)
Electrial Safety:	符合DIN VDE 0160

Customs information	
Customs tariff number:	90318020
Country of origin:	Germany

综合参数	
重量	约 125 g
连接	电缆或连接器连接
防护等级(EN 60529)	外壳: IP65, IP67; 主轴 密封: IP65; 电缆的型号 K1: IP40
工作温度	连接器: -40℃ ~ +85℃, 电缆连接: -20℃ ~ +80℃ (可选择 ACA: -40℃ ~ +85℃)
存储温度	连接器: -40℃ ~ +85℃, 电缆连接: -30℃ ~ +80℃ (可选择 ACA: -40℃ ~ +85℃)

更多信息
综合技术参数和安全说明 http://www.wachendorff-encoders.com/gtd
附件 http://www.wachendorff-encoders.com/acc

电缆连接 L2, 轴向, 电缆2m

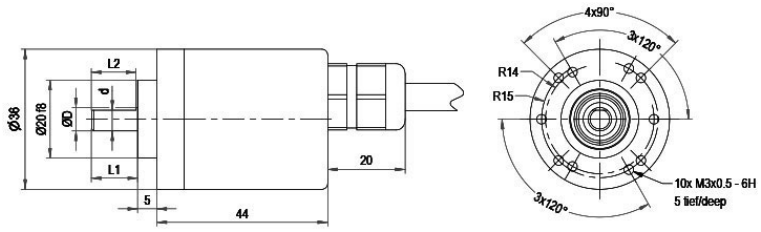

D=6f7 L1=12 d=5.3 L2=11.5

Alle Abmessungen in mm / All dimensions in mm

描述		ABN带反向信号
L2	轴向, 屏蔽线与编码器外壳连接	•

分配		
	L2	L2
电路	N35	M35
负极 GND	白色	白色
正极 (+) Vcc	棕色	棕色
A	绿色	绿色
B	黄色	黄色
N	灰色	灰色
-	-	-
A 反向	-	红色
B 反向	-	黑色, (ACA:蓝色)
N 反向	-	紫色
屏蔽	多股绞合线	多股绞合线

电缆连接 L3, 径向, 电缆2m

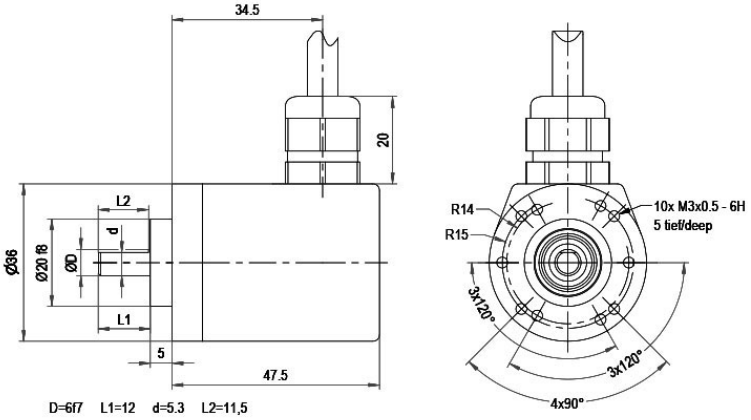

Alle Abmessungen in mm / All dimensions in mm

描述		ABN带反向信号
L3	径向, 屏蔽线与编码器外壳连接	•

分配		
	L3	L3
电路	N35	M35
负极 GND	白色	白色
正极 (+) Vcc	棕色	棕色
A	绿色	绿色
B	黄色	黄色
N	灰色	灰色
-	-	-
A 反向	-	红色
B 反向	-	黑色, (ACA:蓝色)
N 反向	-	紫色
屏蔽	多股绞合线	多股绞合线

电缆连接 K1 (IP40) 径向, 电缆2m

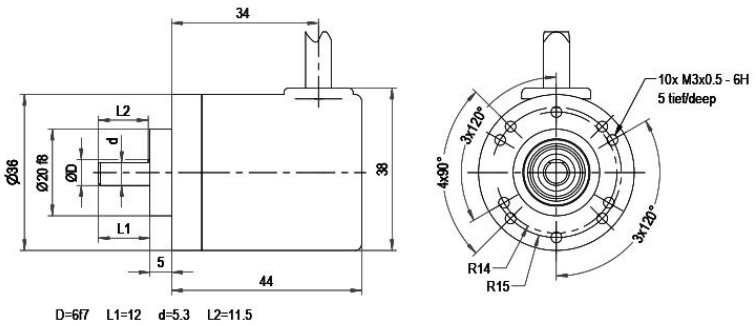

Alle Abmessungen in mm / All dimensions in mm

描述		ABN带反向信号
K1	径向, 屏蔽线未与编码器外壳连接 (IP40)	•

分配		
	K1	K1
电路	N35	M35
负极 GND	白色	白色
正极 (+) Vcc	棕色	棕色
A	绿色	绿色
B	黄色	黄色
N	灰色	灰色
-	-	-
A 反向	-	红色
B 反向	-	黑色
N 反向	-	紫色
屏蔽	多股绞合线	多股绞合线

传感器连接器 (M12x1) SB, 轴向, 5-, 8-, 12-pin

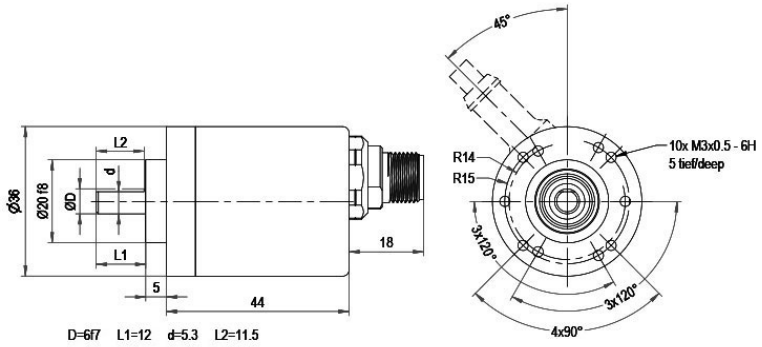

Alle Abmessungen in mm / All dimensions in mm

描述		ABN带反向信号
SB5	轴向, 5-pin, 连接器与编码器外壳连接	-
SB8	轴向, 8-pin, 连接器与编码器外壳连接	•

分配		
	SB5	SB8
	5-pin	8-pin
	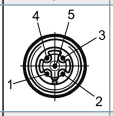	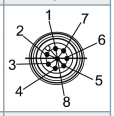
电路	N35	M35
负极 GND	3	1
正极 (+) Vcc	1	2
A	4	3
B	2	4
N	5	5
-	-	-
A 反向	-	6
B 反向	-	7
N 反向	-	8
n. c. 空置	-	-
屏蔽	-	-

传感器连接器 (M12x1) SC, 径向, 5-, 8-pin

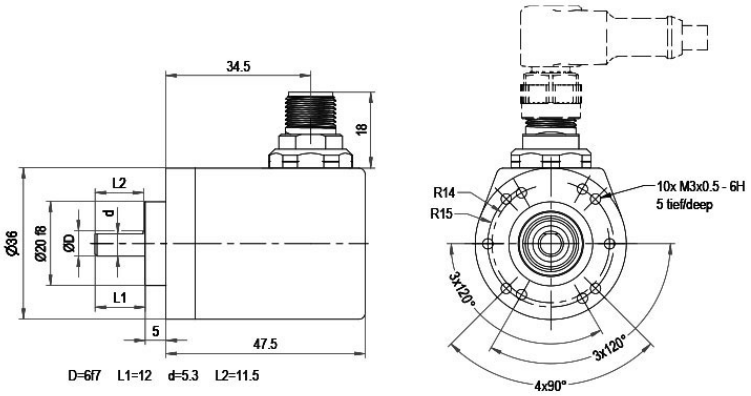

Alle Abmessungen in mm / All dimensions in mm

描述		ABN带反向信号
SC5	径向, 5-pin, 连接器与编码器外壳连接	-
SC8	径向, 8-pin, 连接器与编码器外壳连接	•

分配		
	SC5	SC8
	5-pin	8-pin
	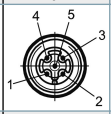	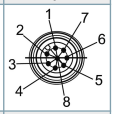
电路	N35	M35
负极 GND	3	1
正极 (+) Vcc	1	2
A	4	3
B	2	4
N	5	5
-	-	-
A 反向	-	6
B 反向	-	7
N 反向	-	8
n. c. 空置	-	-
屏蔽	-	-

特殊要求

耐低温	订货型号
输出电路类型为N35, M35的WDGI 36C编码器，工作温度范围可以拓宽至 -40 ° C ~ +85 ° C (法兰测量温度)。	ACA

压力补偿隔膜	订货型号
WDGI 36C实心轴编码器也可以选用带压力补偿隔膜的型号。 该功能可有效阻止水分在高空气 湿度的环境下从外部进入编码器。 IP67防护等级，工作温度范围和耐盐雾腐蚀性的功能都得到了保留， 耐化学腐蚀和溶剂符合DIN EN ISO 2812-1.	ACR

电缆长度	订货型号
编码器WDGI 36C可以提供超过2米的电缆。 最大电缆长度取决于供电电压和频率；请参考 www.wachendorff-encoders.com/atd 请在标准订货型号后加上三位数字来指定需要的电缆长度，单位为分米. 举例: 5 m 电缆 = 050	XXX=分米

订货型号举例	型号	您的编码器
WDGI 36C	WDGI 36C	WDGI 36C
	轴径	
06	06	
	每圈脉冲数/PPR:	
16364	1-16384 其他脉冲可以定制	
	通道:	
ABN	ABN	
	输出电路	

	分辨率PPR	供电电压VDC	输出电路	-	订货型号
M35	1-16384	4,75 - 30	HTL (TTL at 5 VDC)	-	N35
		4,75 - 30	HTL, 带反相 (TTL/RS422兼容 at 5 VDC)	-	M35

	电气连接		
L2	描述	ABN带反向信号	订货型号
	电缆：长度（标准2m，WDG 58T：1m）		
	径向, 屏蔽线未与编码器外壳连接 (IP40)	•	K1
	轴向, 屏蔽线与编码器外壳连接	•	L2
	径向, 屏蔽线与编码器外壳连接	•	L3
	连接器：（屏蔽线与编码器外壳连接）		
	传感器连接器, M12x1, 5-pin, 轴向	-	SB5
	传感器连接器, M12x1, 5-pin, 径向	-	SC5
	传感器连接器, M12x1, 8-pin, 轴向	•	SB8
	传感器连接器, M12x1, 8-pin, 径向	•	SC8

	特殊要求	
	描述	订货型号
	耐低温	ACA
	压力补偿隔膜	ACR
	电缆长度	XXX=分米
	无选项	空白

订货型号举例=	WDGI 36C	06	16364	ABN	M35	L2		WDGI 36C							您的编码器

WACHENDORFF
The Encoder Experts
Authorized Distributor

For further information please contact our local distributor.
Here you find a list of our distributors worldwide.
https://www.wachendorff-encoders.com/contact-sales-cn/

WACHENDORFF

Wachendorff Automation GmbH & Co. KG
Industriestrasse 7 • 65366 Geisenheim
Germany

电话 +49 67 22 / 99 65 25
E-Mail: wdg@wachendorff.de
www.wachendorff-automation.de