编码器 WDGP 36A

www.wachendorff-encoders.com/wdgp36a

Wachendorff Automation

编码器和测量系统

- 完整的系统
- 工业级坚固的编码器适用于您的应用
- 标准产品和客户定制
- 最大可允许负载
- 48小时快速生产
- 德国制造
- 全球分销网络

IndustrieROBUST

增量实心轴编码器, 磁性, WDGP 36A

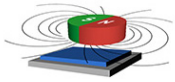

- 归功于高质量的电子元件，可以提供高达16384的任意脉冲数
- 防护等级达IP67，轴防护IP65
- 最高输出频率可达1MHz
- 工作电压4.75~32VDC，带反极性保护和短路保护

www.wachendorff-encoders.com/wdgp36a

分辨率	
每圈最大脉冲数/PPR	1最大16384 PPR

机械参数	
外壳	
法兰	伺服法兰
法兰材质	铝
后盖外壳	不锈钢
外壳	Ø 36 mm
轴	
轴材质	不锈钢
起动力矩	常温 0.3 Ncm
轴径	Ø 6 mm
轴长	11.5 mm
轴允许最大负载径向	80 N
轴允许最大负载轴向	50 N
轴径	Ø 6.35 mm
轴长	11.5 mm
轴允许最大负载径向	80 N
轴允许最大负载轴向	50 N
轴径	Ø 8 mm
轴长	18 mm
轴允许最大负载径向	50 N
轴允许最大负载轴向	50 N
轴承	
轴承类型	双滚珠轴承
使用寿命	1,4 x 10'8 revs. 100 %额定轴负载 2 x 10'9 revs. 40 %额定轴负载 1,7 x 10'10 revs. 20 %额定轴负载
最大运行速度	12000 rpm

机械指令：安全完整性等级（SIL）基本数据	
$MTTF_d$	1200 a
持续运行时间（TM）	25 a
使用寿命 (L10h)	1,7 x 10'10 revs. 20 %额定轴负载 和 12000 rpm
诊断覆盖率(DC)	0 %

电气参数	
供电电压/消耗电流	4.75 VDC ~ 32 VDC: typ. 80 mA
输出电路	HTL HTL, 带反相 TTL TTL, RS422 兼容., 带反相
脉冲频率	HTL ⩽ 16384 ppr: max. 600 kHz TTL ⩽ 16384 ppr: max. 1 MHz
通道	ABN 和反向信号
负载	max.40 mA/ 通道
保护电路	反极性和短路保护
设置零脉冲:	启用：SET接入+UB两秒 禁用：SET接入GND
精度	
相位差	90° ±最大相位差（周期8.5%）
脉冲占空比	50 % ± max. 7 %

环境参数	
ESD (DIN EN 61000-4-2):	8 kV
Burst (DIN EN 61000-4-4):	2 kV
包括EMC:	DIN EN 61000-6-2 DIN EN 61000-6-3
Vibration: (DIN EN 60068-2-6)	50 m/s² (10 Hz~2000 Hz)
Shock: (DIN EN 60068-2-27)	1000 m/s² (6 ms)
设计:	符合DIN VDE 0160

Customs information	
Customs tariff number:	90318020
Country of origin:	Germany

综合参数	
重量	约 130 g
连接	电缆或连接器连接
防护等级(EN 60529)	外壳: IP65, IP67; 主轴 密封: IP65; 电缆的型号 K1: IP40
工作温度	连接器: -40℃ ~ +85℃, 电缆连接: -20℃ ~ +80℃
存储温度	连接器: -40℃ ~ +100℃, 电缆连接: -30℃ ~ +80℃

更多信息
综合技术参数和安全说明 http://www.wachendorff-encoders.com/gtd
附件 http://www.wachendorff-encoders.com/acc

电缆连接 L2, 轴向, 电缆2m

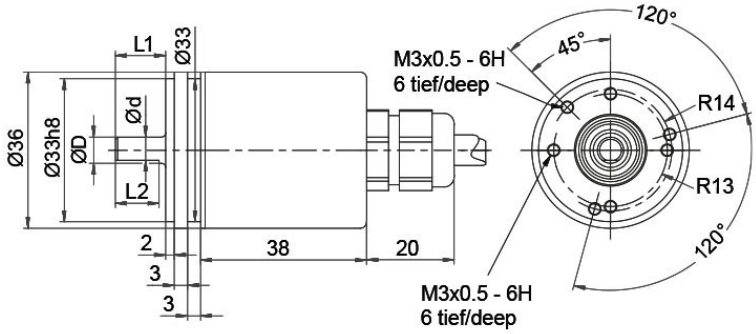

D = 6 f7	L1 = 11.5	d = 5.3	L2 = 10
D = 6.35 (1/4") f7	L1 = 11.5	d = 5.3	L2 = 10
D = 8 f7	L1 = 18	d = 7	L2 = 14

描述		ABN带反向信号
L2	轴向, 屏蔽线与编码器外壳连接	•

分配				
	L2	L2	L2	L2
电路	M11, M12	M13, M14	N11, N12	N13, N14
负极 GND	白色	白色	白色	白色
正极 (+) Vcc	棕色	棕色	棕色	棕色
A	绿色	绿色	绿色	绿色
B	黄色	黄色	黄色	黄色
N	灰色	灰色	灰色	灰色
SET	-	粉色	-	粉色
A 反向	红色	红色	-	-
B 反向	黑色	黑色	-	-
N 反向	紫色	紫色	-	-
屏蔽	多股绞合线	多股绞合线	多股绞合线	多股绞合线

电缆连接 L3, 径向, 电缆2m

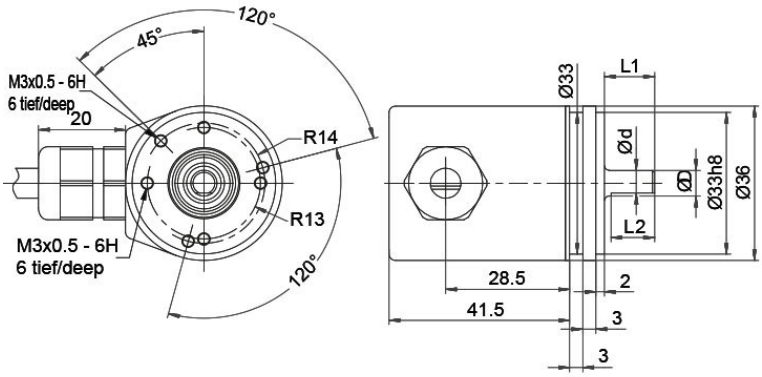

D = 6 f7	L1 = 11.5	d = 5.3	L2 = 10
D = 6.35 (1/4") f7	L1 = 11.5	d = 5.3	L2 = 10
D = 8 f7	L1 = 18	d = 7	L2 = 14

描述		ABN带反向信号
L3	径向, 屏蔽线与编码器外壳连接	•

分配				
	L3	L3	L3	L3
电路	M11, M12	M13, M14	N11, N12	N13, N14
负极 GND	白色	白色	白色	白色
正极 (+) Vcc	棕色	棕色	棕色	棕色
A	绿色	绿色	绿色	绿色
B	黄色	黄色	黄色	黄色
N	灰色	灰色	灰色	灰色
SET	-	粉色	-	粉色
A 反向	红色	红色	-	-
B 反向	黑色	黑色	-	-
N 反向	紫色	紫色	-	-
屏蔽	多股绞合线	多股绞合线	多股绞合线	多股绞合线

电缆连接 K1 (IP40) 径向, 电缆2m

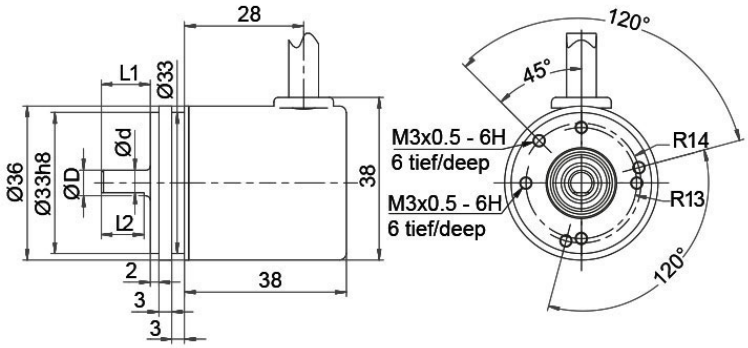

D = 6 f7	L1 = 11.5	d = 5.3	L2 = 10
D = 6.35 (1/4") f7	L1 = 11.5	d = 5.3	L2 = 10
D = 8 f7	L1 = 18	d = 7	L2 = 14

描述		ABN带反向信号
K1	径向, 屏蔽线未与编码器外壳连接 (IP40)	•

分配				
	K1	K1	K1	K1
电路	M11, M12	M13, M14	N11, N12	N13, N14
负极 GND	白色	白色	白色	白色
正极 (+) Vcc	棕色	棕色	棕色	棕色
A	绿色	绿色	绿色	绿色
B	黄色	黄色	黄色	黄色
N	灰色	灰色	灰色	灰色
SET	-	粉色	-	粉色
A 反向	红色	红色	-	-
B 反向	黑色	黑色	-	-
N 反向	紫色	紫色	-	-
屏蔽	多股绞合线	多股绞合线	多股绞合线	多股绞合线

传感器连接器 (M12x1) SB, 轴向, 5-, 8-, 12-pin

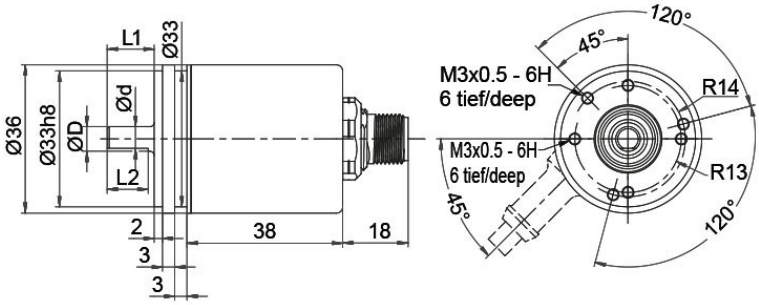

D = 6 f7	L1 = 11.5	d = 5.3	L2 = 10
D = 6.35 (1/4") f7	L1 = 11.5	d = 5.3	L2 = 10
D = 8 f7	L1 = 18	d = 7	L2 = 14

描述		ABN带反向信号
SB5	轴向, 5-pin, 连接器与编码器外壳连接	-
SB8	轴向, 8-pin, 连接器与编码器外壳连接	•
SB12	轴向, 12-pin, 连接器与编码器外壳连接	•

分配			
	SB5	SB8	SB12
	5-pin	8-pin	12-pin
		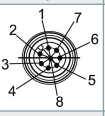	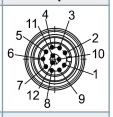
电路	N11, N12	M11, M12	M13, M14
负极 GND	3	1	3
正极 (+) Vcc	1	2	1
A	4	3	4
B	2	4	6
N	5	5	8
SET	-	-	5
A 反向	-	6	9
B 反向	-	7	7
N 反向	-	8	10
n. c. 空置	-	-	2, 11, 12
屏蔽	-	-	-

传感器连接器 (M12x1) SC, 径向, 5-, 8-, 12 pin

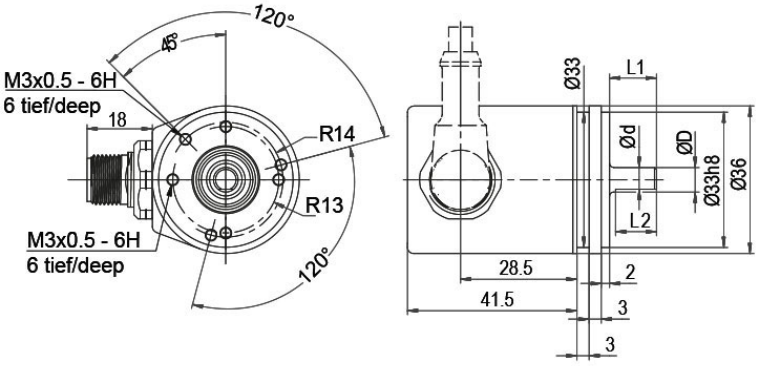

D = 6 f7	L1 = 11.5	d = 5.3
D = 6.35 (1/4") f7	L1 = 11.5	d = 5.3
D = 8 f7	L1 = 18	d = 7

描述		ABN带反向信号
SC5	径向, 5-pin, 连接器与编码器外壳连接	-
SC8	径向, 8-pin, 连接器与编码器外壳连接	•
SC12	径向, 12-pin, 连接器与编码器外壳连接	•

分配			
	SC5	SC8	SC12
	5-pin	8-pin	12-pin
	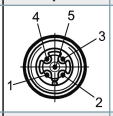	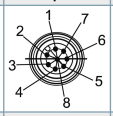	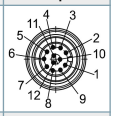
电路	N11, N12	M11, M12	M13, M14
负极 GND	3	1	3
正极 (+) Vcc	1	2	1
A	4	3	4
B	2	4	6
N	5	5	8
SET	-	-	5
A 反向	-	6	9
B 反向	-	7	7
N 反向	-	8	10
n. c. 空置	-	-	2, 11, 12
屏蔽	-	-	-

特殊要求

电缆长度	订货型号
编码器WDGP 36A可以提供超过2米的电缆。 最大电缆长度取决于供电电压和频率；请参考 www.wachendorff-encoders.com/atd 请在标准订货型号后加上三位数字来指定需要的电缆长度，单位为分米. 举例: 5 m 电缆 = 050	XXX=分米

订货型号举例	型号	您的编码器
WDGP 36A	WDGP 36A	WDGP 36A
	轴径	
06	06; 2Z=Ø 6.35 mm,Ø 1/4"; 08	
	每圈脉冲数/PPR:	
16384	1-16384 其他脉冲可以定制	
	通道:	
ABN	ABN	
	输出电路	

	分辨率PPR	供电电压VDC	输出电路	光源故障预警功能	订货型号
M13	1-16384	4,75 - 32	HTL 带反相	-	M11
		4,75 - 32	TTL, RS422 兼容., 带反相	-	M12
		4,75 - 32	HTL, 带反相 set zero pulse	-	M13
		4,75 - 32	TTL, RS422 兼容., 带反相 set zero pulse	-	M14
		4,75 - 32	HTL	-	N11
		4,75 - 32	TTL	-	N12
		4,75 - 32	HTL set zero pulse	-	N13
		4,75 - 32	TTL set zero pulse	-	N14

	电气连接		
L2	描述	ABN带反向信号	订货型号
	电缆：长度（标准2m，WDG 58T：1m）		
	径向, 屏蔽线未与编码器外壳连接 (IP40)	•	K1
	轴向, 屏蔽线与编码器外壳连接	•	L2
	径向, 屏蔽线与编码器外壳连接	•	L3
	连接器：（屏蔽线与编码器外壳连接）		
	传感器连接器, M12x1, 5-pin, 轴向	-	SB5
	传感器连接器, M12x1, 5-pin, 径向	-	SC5
	传感器连接器, M12x1, 8-pin, 轴向	•	SB8
	传感器连接器, M12x1, 8-pin, 径向	•	SC8
	传感器连接器, M12x1, 12-pin, 轴向	•	SB12
	传感器连接器, M12x1, 12-pin, 径向	•	SC12

	特殊要求	
	描述	订货型号
	电缆长度	XXX=分米
	无选项	空白

订货型号举例=	WDGP 36A	06	16384	ABN	M13	L2	

WDGP 36A							您的编码器

For further information please contact our local distributor.
Here you find a list of our distributors worldwide.
https://www.wachendorff-encoders.com/contact-sales-cn/

Wachendorff Automation GmbH & Co. KG
Industriestrasse 7 • 65366 Geisenheim
Germany

电话 +49 67 22 / 99 65 25
E-Mail: wdg@wachendorff.de
www.wachendorff-automation.de